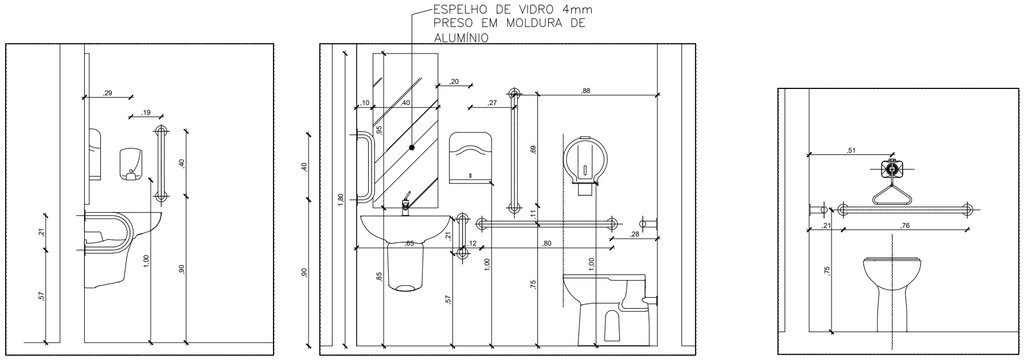

01 LOC. PEÇAS WC ACESSÍVEL
ESCALA 1/25

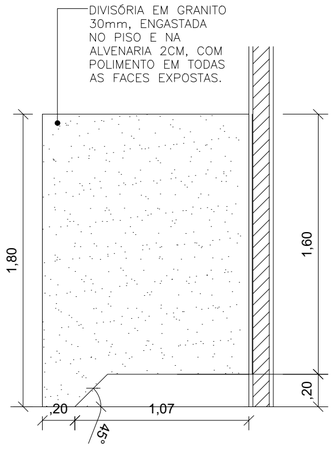

02 Det Divisória Chuveiro Vestiários
ESC. - 1/25

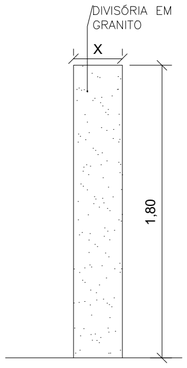

03 Det Divisória Frontal dos Box
ESC. - 1/25

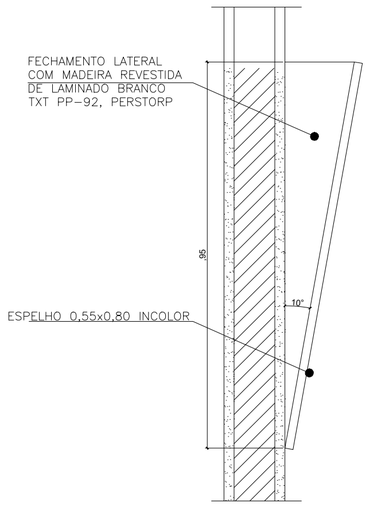

04 Corte espelho WC acessível
ESC. - 1/10

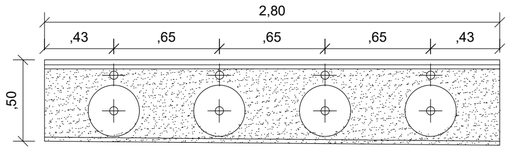

05 Planta baixa-bancadas
ESC. - 1/25

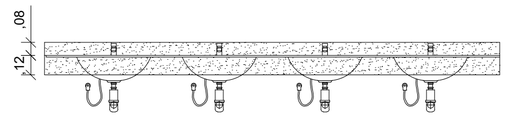

06 Vista-bancadas
ESC. - 1/25

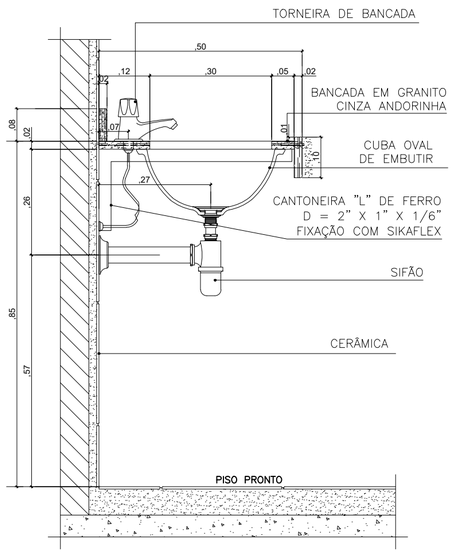

07 Corte Bancadas
ESC. - 1/10

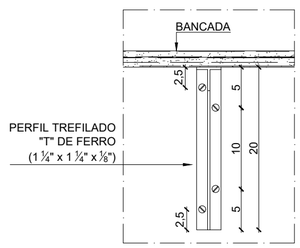

08 Det. Fixação bancadas
ESC. - 1/5

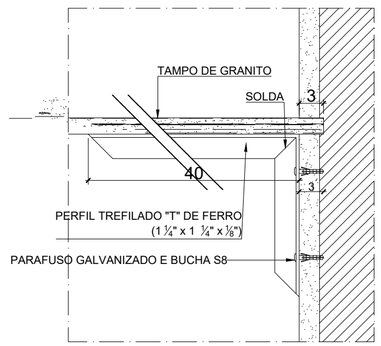

09 Det. Fixação bancadas
ESC. - 1/5

ESPECIFICAÇÕES BANHEIROS

01 DISPENSER BRANCO PARA ROLO DE PAPEL HIGIÊNICO;
02 VASO SANITÁRIO ELEVADO (45cm), **SEM** ABERTURA FRONTAL LINHA CONFORTO DECA P51 OU SIMILAR E ASSENTO POLIÉSTER COM ABERTURA FRONTAL (PNE);
03 ACABAMENTO PARA VÁLVULA DE DESCARGA PRESSMATIC BENEFIT, LINHA DOCOLSYSTEM, PROTÓTIPO DOCOL, CÓD.: 00184906 OU SIMILAR (PNE);

05 DISPENSER BRANCO PARA TOALHA DE PAPEL INTERFOLHADO;
06 TORNEIRA DE MESA COM ACIONAMENTO ESPECIAL EM ALAVANCA;
07 LAVATÓRIO DE LOUÇA BRANCA COM COLUNA SUSPENSA;
08 DISPENSER BRANCO PARA SABONETE LÍQUIDO;
09 TORNEIRA DE PRESSÃO COM FECHAMENTO AUTOMÁTICO;
10 CUBA DE EMBUTIR UNIVERSAL REDONDA, COR BRANCO GELO;
11 BACIA COM CAIXA ACOPLADAL DE LOUÇA BRANCA;
12 BACIA COM CAIXA ACOPLADAL DE LOUÇA BRANCA (INFANTIL)

GRAN TOP SOLUÇÕES EM TOPOGRAFIA SERVIÇOS E CONSTRUÇÕES LTDA

MUNICÍPIO - UF:
CARMO - RJ

ENDEREÇO:
RUA ISAURA MAIA DE SOUZA, Nº 360 - BAIRRO AVE MARIA - CARMO RJ

PROPRIETÁRIO: SECRETARIA MUNICIPAL DE EDUCAÇÃO DE CARMO

RT: DOMINGOS ALEXANDRE DA ROCHA COSTA
ENGENHEIRO CIVIL
CREA: 174114/D

Nº ART:

PROJETO ARQUITETÔNICO

ASSUNTO
CONTRUÇÃO DE CRECHE NO BAIRRO AVE MARIA

FOLHA
ARQ - 04

CONTEÚDO: DETALHES DOS BANHEIROS

PROPRIETÁRIO: PREFEITURA MUNICIPAL DO CARMO

DATA EMISSÃO	ESCALA	DESENHO	NOME DO ARQUIVO
JUNHO DE 2022	INDICADA NO DESENHO	ENG. DOMINGOS ALEXANDRE DA ROCHA COSTA	CRECHE DO BAIRRO AVE MARIA

Formato (A2-594x841mm)